Uchwyt słupowy montażowy do kamer

Kod Elektriko: 101991

UWAGA: Zdjęcie poglądowe dla całej rodziny produktów.

Cechy charakterystyczne

Materiał: stop aluminium

Waga: 1205g

Wymiary: 117 x 143 x 194mm

info@elektriko.pl

UWAGA: Zdjęcie poglądowe dla całej rodziny produktów.

UWAGA: Zdjęcie poglądowe dla całej rodziny produktów.

info@elektriko.pl

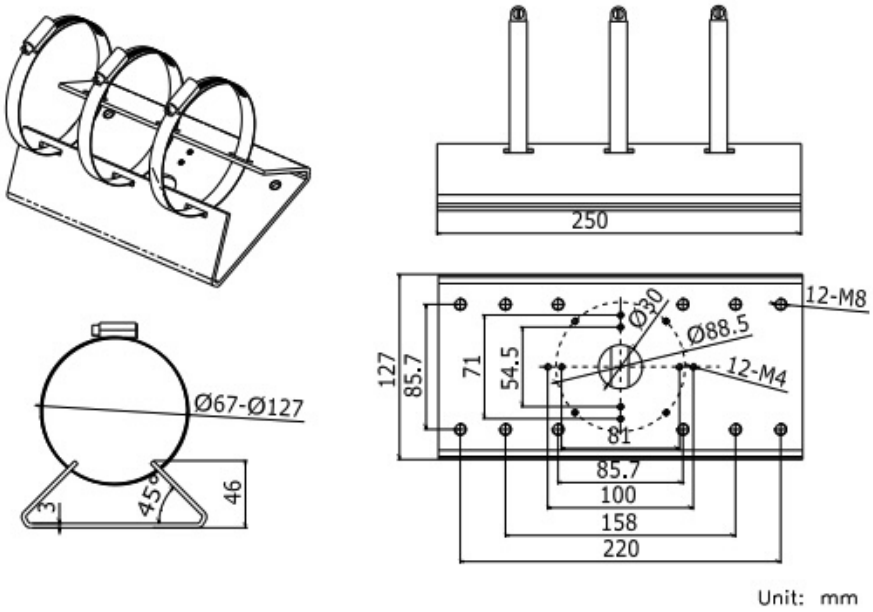

UWAGA: Zdjęcie poglądowe dla całej rodziny produktów.

Installation Step:

① Contrarotate the rotary knob and open the clamp

② Thread the clamp through the hole of mounting board

③ Clasp the clamp around the pole and rotate the rotary knob clockwise for tightening

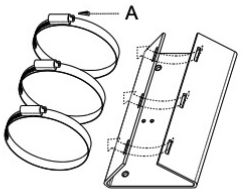

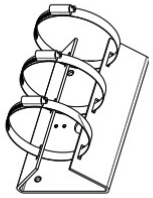

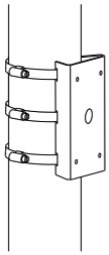

A: Rotary knob

This bracket can be used with some wall mount bracket to realize vertical pole mount, which is as followed:

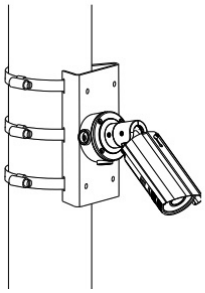

UWAGA: Zdjęcie poglądowe dla całej rodziny produktów.

info@elektriko.pl