Znak aktywny D6 na wysięgniku 900x900 zasilanie z sieci 230V

Kod Elektriko: 102474

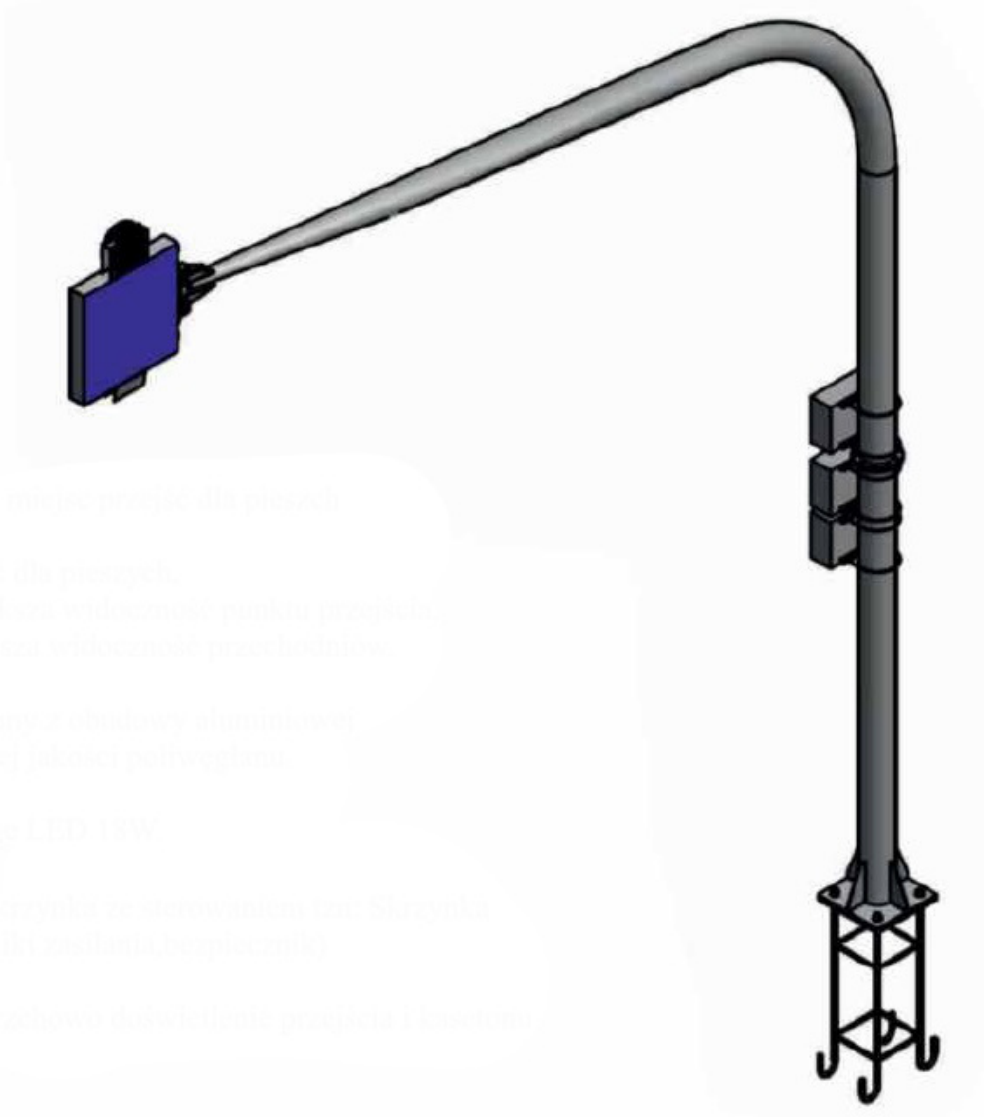

UWAGA: Zdjęcie poglądowe dla całej rodziny produktów.

Jak dobrać produkt do oznakowania?

Ten produkt warto oceniać przez miejsce montażu, wymaganą widoczność, sposób zasilania i oczekiwany czas pracy. To nie zawsze jest klasyczna latarnia uliczna, dlatego dobór powinien wynikać z funkcji w terenie.

Jeżeli produkt ma działać całorocznie lub w miejscu częściowo zacienionym, warto przewidzieć większy zapas energii i potwierdzić dobór przed zamówieniem.

Zastosowanie:

info@elektriko.pl

-Oznakowanie wyznaczonych miejsc przejść dla pieszch

Zalety i sposób działania:

-Zwiększa widoczność przejść dla pieszych,

-Pulsator nad kasetonem zwiększa widoczność punktu przejścia,

-Doświetlenie przejścia zwiększa widoczność przechodniów.

Wykonanie:

-Kaseton D6 wykonany z obudowy aluminiowej

-Fronty wykonane w wyskokiej jakości poliwęglanu

-Pulsator Fi 300 LED

-Lampa doswietlająca przejście LED 18W.

Sposób zasilania:

-Zasilanie z sieci(potrzebna skrzynka ze sterowaniem tzn: Skrzynka hermetyczna,zasilacz,sterowniki asilania,bezpiecznik)

Cykl pracy:

-Całodobowo pulsator i zmierzchowo doświetlenie przejścia i kasetonu

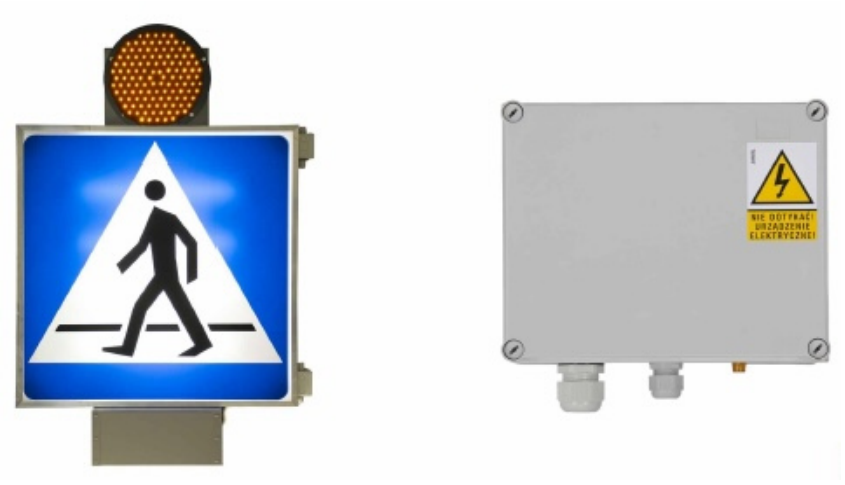

UWAGA: Zdjęcie poglądowe dla całej rodziny produktów.

info@elektriko.pl