# Dali LS/PD LI

Kod Elektriko: 55089 Kod Osram: 4052899043954

**Dane techniczne:**

- Masa produktu **10.00 g**
- Długość **48.0 mm**
- Wysokość **17.0 mm**
- Szerokość **15.0 mm**
- Kolor produktu **Szary**
- Zakres temperatury otoczenia **0 +50 °C**
- Typ instalacji **Zwieszenie/Oprawa oświetleniowa zintegrowana**
- Kąt detekcji **80 °**
- Obszar detekcji **6 m²**
- Maks. wysokość instalacji **5 m**
- Zakres pracy, czujnik światła **20 800 lx**



info@elektriko.pl

- Typ zabezpieczenia **IP20**

**Korzyści ze stosowania produktu**

- Mała obudowa
- Regulowany kąt wykrywania obecności w zakresie 40…90° za pomocą zintegrowanych przysłon/ żaluzji

**Obszar zastosowań**

- Instalacja w oprawach przemysłowych i biurowych

**Cechy produktu**

- Bezpośrednie podłączenie do DALI
- Czujnik światła i obecności do montażu w oprawie
- Wykrywanie obecności za pomocą pasywnego elementu IR
- Czujnik światła pracujący w zakresie: 20…800 lx (pomiar przy czujniku)
- Wskaźnik funkcji z dwukolorową LED
- Niepalna, bezhalogenowa plastikowa obudowa
- Wysokość montażowa: 2…5 m

**Wyposażenie / Akcesoria**

- Nadaje się do sterowników DALI Professional i DALIeco Control
- Możliwość zamontowania ramy mocującej do montażu oprawy od wewnątrz i na zewnątrz

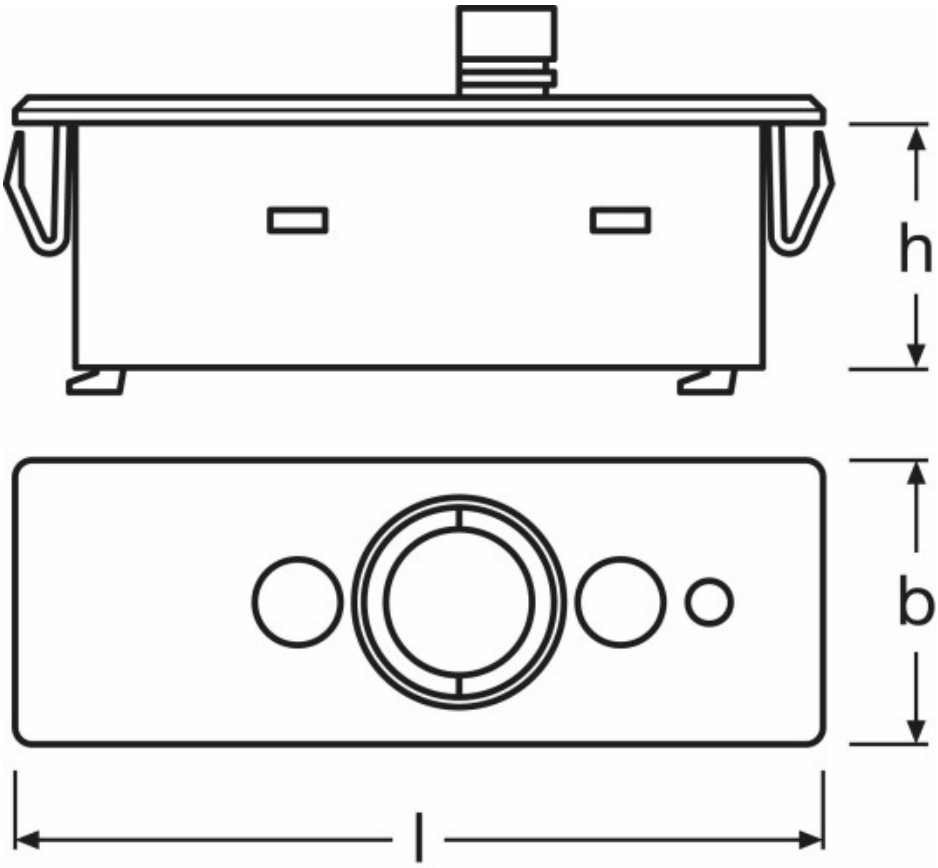



info@elektriko.pl