Oprawa dogruntowa LED Led-51 Dogruntowa światło Białe

Kod Elektriko: 74539

Dane techniczne:

- Moc **9W**
- Stopień ochrony IP **IP65**
- Obudowa **metal**
- Kolor światła **białe**
- Napięcie zasilania **230V**
- Stopień ochrony IP **IP65**
- Stopień ochrony mechanicznej IK **IK08**

Źródło światła [barwa] zimna | biała

Źródło światła [rodzaj] moduł LED

Źródło światła [moc | W] 9W

Źródło światła [ilość |szt] 18 LED

Źródło światła [wymienialne] NIE

Obudowa [materiał] metal

Klosz przeźroczysty

Wymiar [głębokość] 109mm

Wymiar [średnica] 73-105mm

info@elektriko.pl

Wyposażenie dodatkowe puszka | śruby montażowe | klucz do śrub

info@elektriko.pl

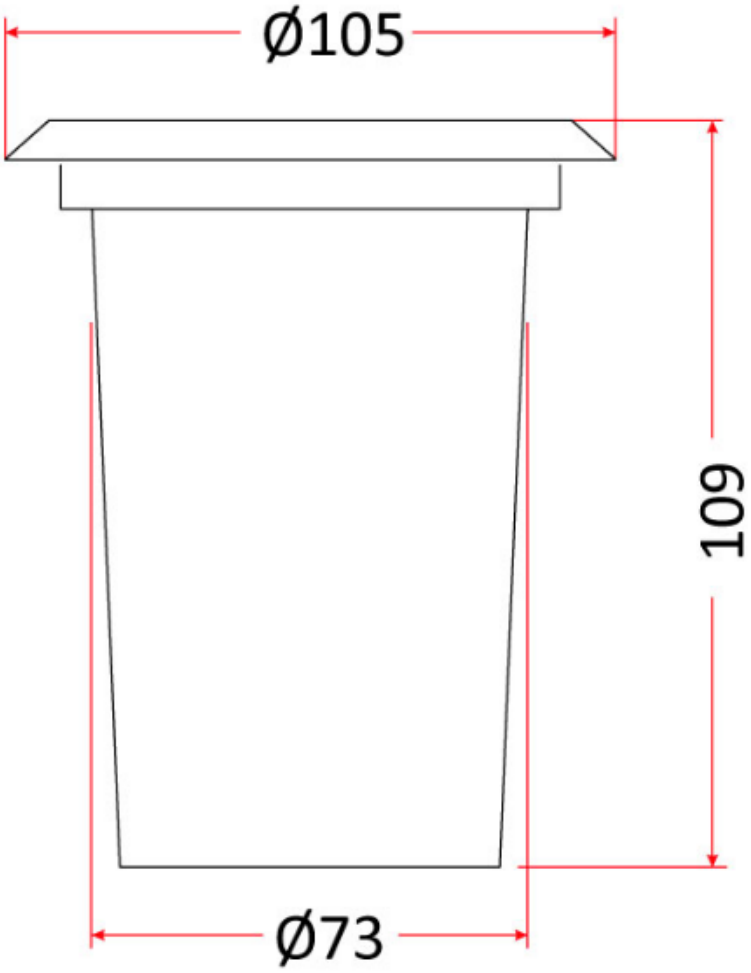

info@elektriko.pl