Oprawa Elba Led, 3 500k, Malowana Kolor Czarny

Kod Elektriko: 86364 Kod Rosa: 213050/3/10kv

UWAGA: Zdjęcie poglądowe dla całej rodziny produktów.

Dane techniczne:

- Moc **38W oprawa** / **33W LED**
- Skuteczność świetlna [lm/W] **100lm** / **W**
- Strumień świetlny lampy [lm] **3800lm oprawa** / **4600lm LED**
- Temperatura barwowa [K] **3500K**
- Prąd zasilania **940mA**
- Waga **5.00**

Zastosowanie: parki, ciągi pieszych, drogi rowerowe

info@elektriko.pl

Montaż: bezpośrednio na słupie lub na wysięgniku

z zakończeniem ø 60 x 50 mm

Stopień ochrony: IP 65

Materiał: korpus oprawy – wysokociśnieniowy odlew aluminiowy,

daszek – ukształtowana blacha aluminiowa,

klosz – mrożony cylindryczny ø 200 mm (PMMA)

Kolor: korpus oprawy - malowany / czarny RAL 9005

daszek - malowany / czarny RAL 9005,

pokrywa górna - anodowana czarna

Przewidywany czas eksploatacji: L90F10 – 50 000 h,

L80F20 – 100000 h

CRI: >80

Współczynnik korekcyjny S/P: 1,45 dla 3500K

Częstotliwość napięcia zasilania: 50 - 60Hz

Współczynnik mocy: ≥0.95

Prąd rozruchowy: 57A / 210µs dla 33W

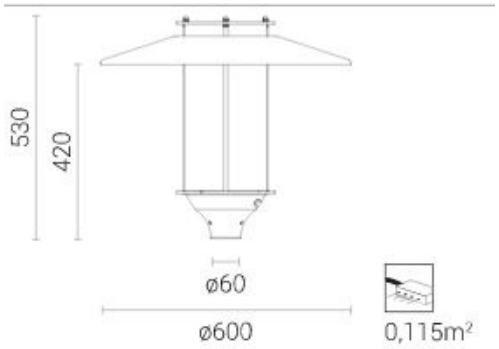

UWAGA: Zdjęcie poglądowe dla całej rodziny produktów.

info@elektriko.pl