Oprawa pyłoszczelna LED Mah-LED N 50w-Nw/PC

Kod Elektriko: 86845 Kod Kanlux: 22605

Dane techniczne:

- Strumień świetlny lampy [lm] **5250 lm**
- Temperatura barwowa [K] **4000K**
- 405 **zasilanie 220-240V**
- 1090 **częstotliwość znamionowa 50/60Hz**
- 119 **nie stosować ze ściemniaczem**
- 125 **do nabudowania od dołu na podłożu stałym**
- 102 **temperatura barwowa 4000K (biała)**
- 180 **do zastosowania na zewnątrz lub wewnątrz**
- 1130 **trwałość 30000 godzin**
- 1670 **zródło światła led SMD**
- 209 **pyłoszczelność i ochrona przed strugami wody**

Dzięki zastosowaniu diod SMD, których trwałość szacowana jest na 30 000 h, jest to efektywne rozwiązanie, które

info@elektriko.pl

pozwala na eksploatację opraw przez wiele lat. Technologia LED SMD wykorzystana w tym produkcie jako źródło światła sprawia, że nowa oprawa hermetyczna MAH ma strumień świetlny o wartości:

2100lm dla oprawy 20W

4200lm dla oprawy 40W

5250lm dla oprawy 50W

Nowe MAHy wyposażone są w system mocowania z regulacją punktu podwieszenia. Podłączenie zasilania nie wymaga otwierania klosza. Dzięki zespoleniu źródeł z płytą aluminiową, pełniącą rolę radiatora, oprawa zapewnia długotrwałe działanie bez konieczności wykonywania żadnych zabiegów konserwacyjnych.Wysoka klasa szczelności IP65 sprawia, że oprawy MAH można montować w miejscach bezpośrednio narażonych na działanie czynników atmosferycznych. Dlatego też doskonale sprawdzają się jako oświetlenie tuneli, hal przemysłowych, garaży, pomieszczeń warsztatowych, wiat składowych, zadaszeń, magazynów itp.

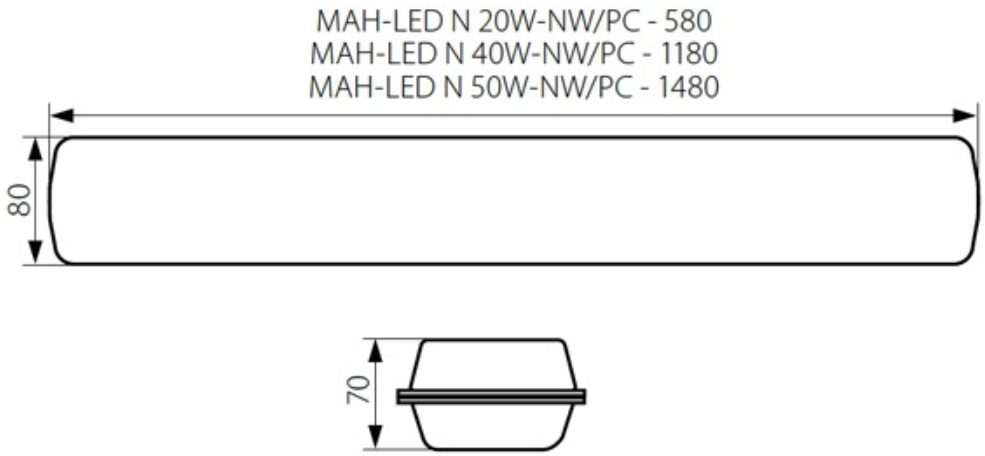

info@elektriko.pl