Fx-qms-g1-bmzi-div1

Kod Elektriko: 90728 Kod Osram: 4052899446861

Dane techniczne:

- Długość **17,0 mm**
- Wysokość **9,5 mm**
- Szerokość **20,0 mm**

Korzyści ze stosowania produktu

- Profile aluminiowe – wytrzymałe i odporne na korozję dzięki anodowanej powłoce

info@elektriko.pl

info@elektriko.pl

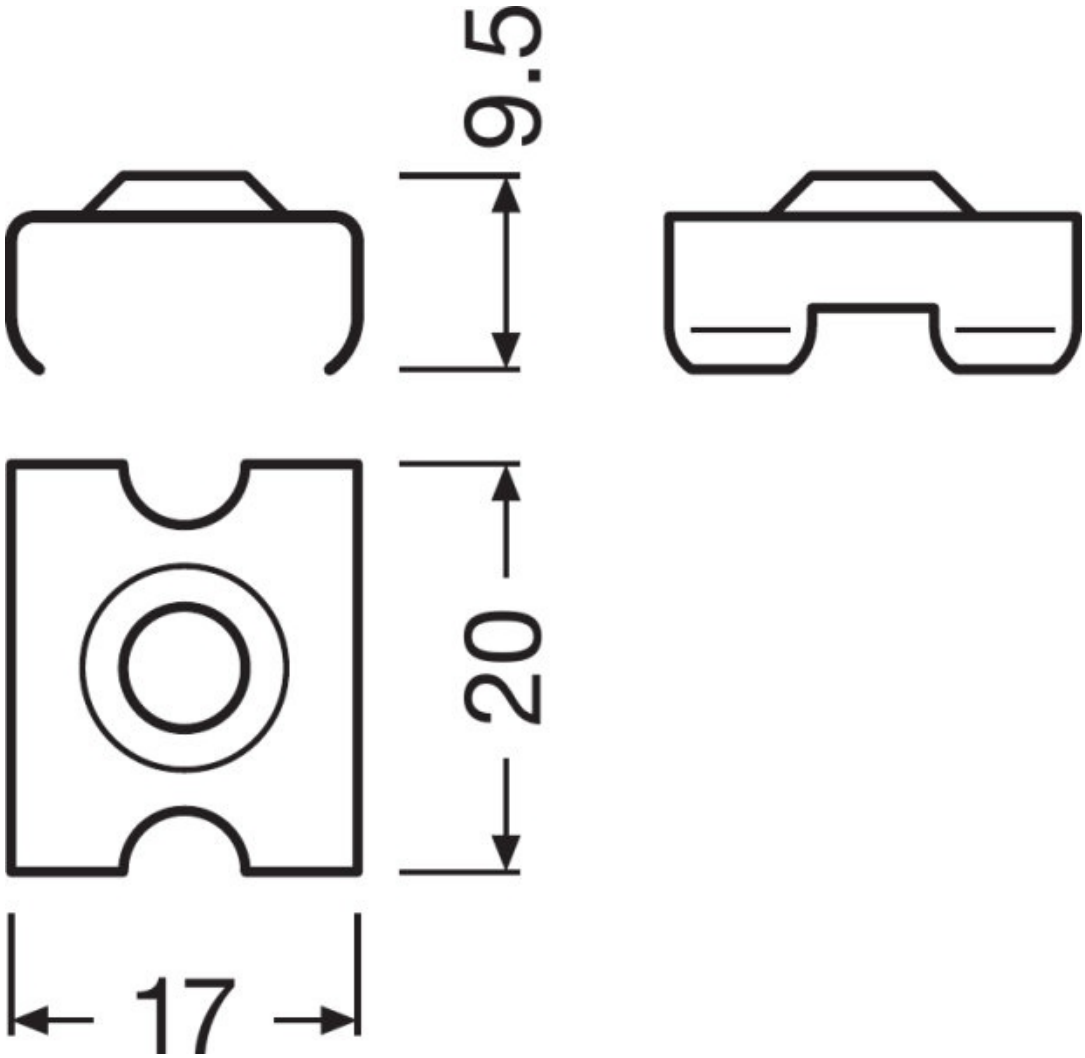

info@elektriko.pl

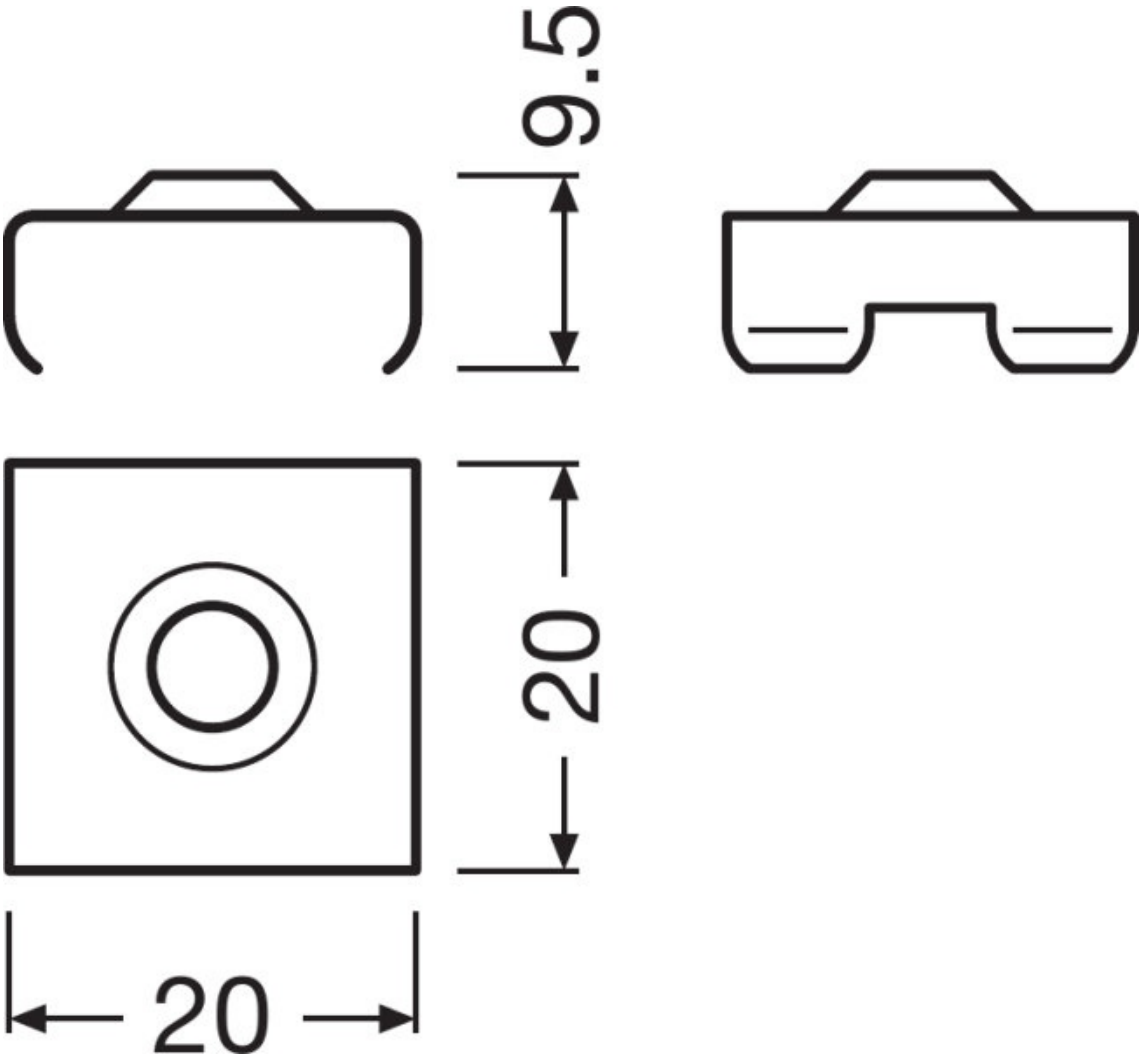

info@elektriko.pl