Fx-qms-g1-bmzi-t45d19h19

Kod Elektriko: 90729 Kod Osram: 4052899446960

Dane techniczne:

- Długość **20,0 mm**
- Wysokość **9,5 mm**
- Szerokość **20,0 mm**

Korzyści ze stosowania produktu

- Profile aluminiowe – wytrzymałe i odporne na korozję dzięki anodowanej powłoce

info@elektriko.pl

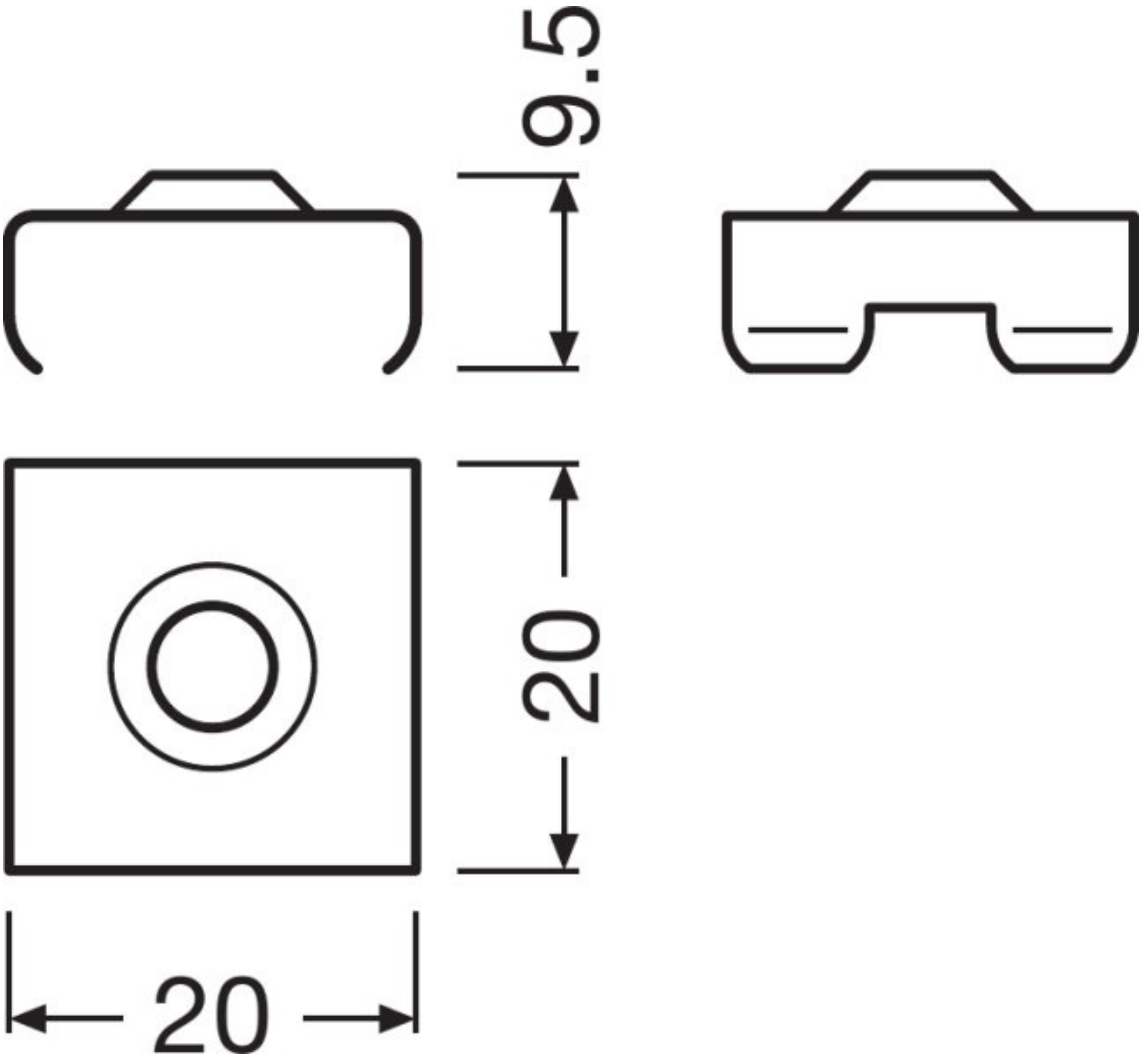

info@elektriko.pl