Fx-qms-g1-tr19h16-300

Kod Elektriko: 90739 Kod Osram: 4052899449008

Dane techniczne:

- Długość **3000 mm**
- Wysokość **15,8 mm**
- Szerokość **18,5 mm**

Korzyści ze stosowania produktu

- Profile aluminiowe – wytrzymałe i odporne na korozję dzięki anodowanej powłoce

info@elektriko.pl

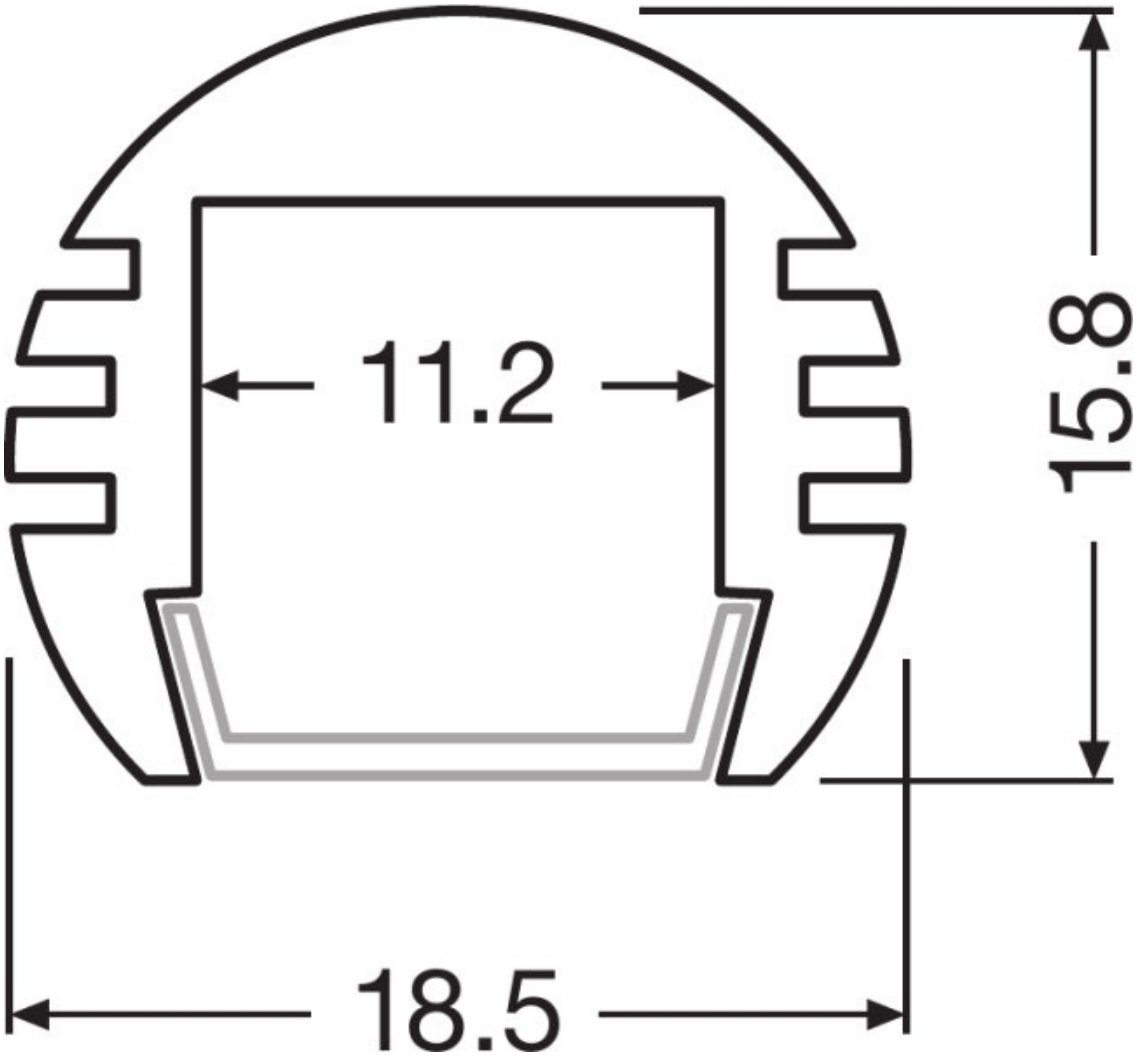

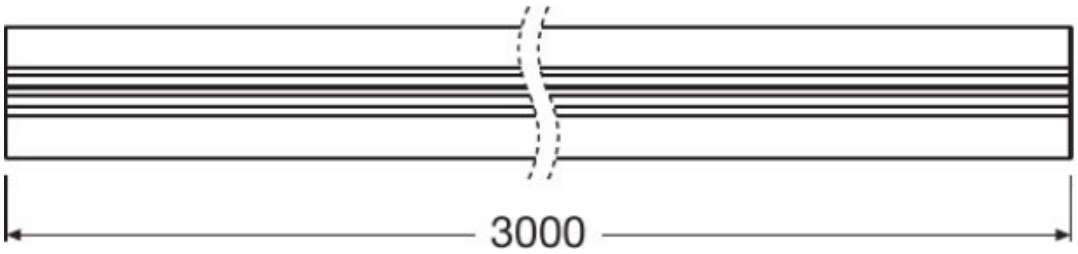

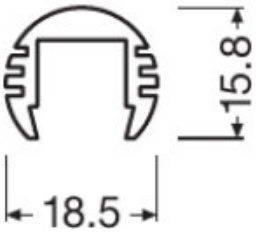

info@elektriko.pl