Fx-qms-g1-tu15h6-300

Kod Elektriko: 90740 Kod Osram: 4052899448865

Dane techniczne:

- Długość **3000 mm**
- Wysokość **6,0 mm**
- Szerokość **15,2 mm**

Korzyści ze stosowania produktu

- Profile aluminiowe – wytrzymałe i odporne na korozję dzięki anodowanej powłoce

info@elektriko.pl

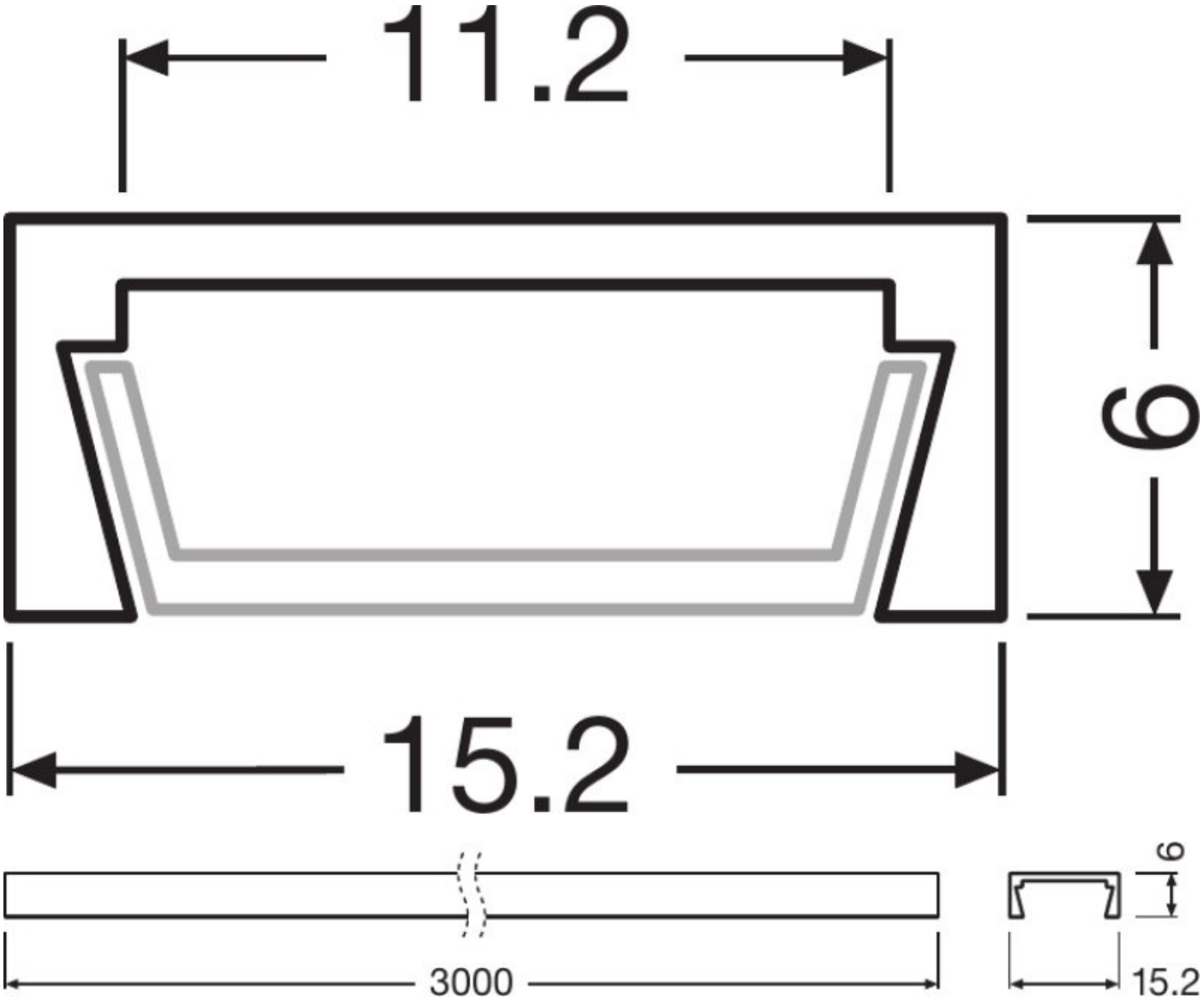

info@elektriko.pl