Wysięgnik alum. WR-2/1/0,95/5 anodowany inox

Kod Elektriko: 92016 Kod Rosa: 472021/C45

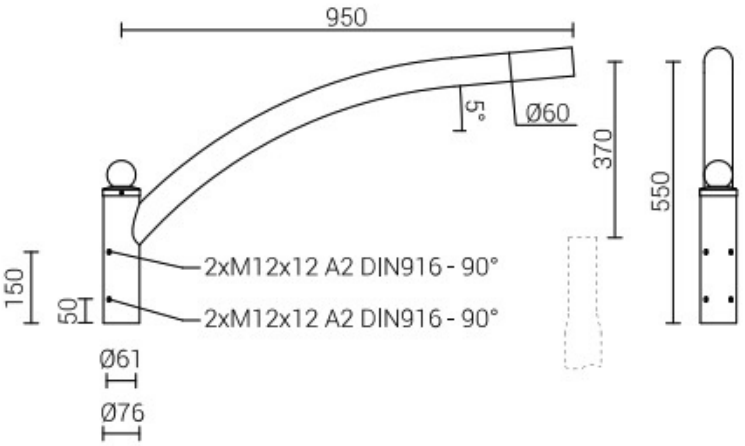

Dane techniczne:

- Kolor **10 kolorów, każdy z możliwością wybłyszczania**
- Wykończenie **szlifowane aluminium**
- Waga **2.80**

10 Kolorów Anodowania

Wysięgniki aluminiowe poddawane są procesowi anodowania, który polega na wytworzeniu metodą elektrochemiczną warstwy tlenkowej

na powierzchni metalu. Anodowanie nie tylko długotrwałe zabezpiecza wysięgniki przed działaniem czynników zewnętrznych, ale daje również możliwość barwienia aluminium na 10 kolorów, każdy z opcją wybłyszczenia

Głowica montażowa

Wysoka wytrzymałość na skręcanie 640 Nm, 4 śruby montażowe pozwalają w bardzo łatwy sposób ustawić wysięgnik równolegle do słupa. Montaż na słupie z zakończeniem ø60mm

info@elektriko.pl