Oprawa Ewakuacyjna/awaryjna V125 Led Eco So 125 Sa 1h Mt Ip65

Kod Elektriko: 97443 Kod Intelight: Inlewa93675

UWAGA: Zdjęcie poglądowe dla całej rodziny produktów.

Dane techniczne:

- Optyka **otwarta**
- Moc **3,5W**
- Strumień świetlny lampy [lm] **157 lm**
- Stopień ochrony IP **IP65**
- Czas pracy na baterii **1h**
- Tryb pracy **SA (sieciowo-awaryjna)**
- Testowanie **test ręczny**

Nowoczesna oprawa oświetlenia awaryjnego!

• Modułowa konstrukcja:

montaż podtynkowy

montaż natynkowy,

info@elektriko.pl

montaż podtynkowy / natynkowy z kierunkową płytą rozpraszającą

• łatwy montaż - wewnętrzna płyta z diodami LED uchylana jest na zawiasach

• wysoka szczelność IP65 lub IP44

• możliwość zastosowania różnej optyki

• akumulatory o zwiększonej żywotności » akumulatory litowo-żelazowo-fosforanowe ($LiFePO_4$)

UWAGA: Zdjęcie poglądowe dla całej rodziny produktów.

info@elektriko.pl

UWAGA: Zdjęcie poglądowe dla całej rodziny produktów.

info@elektriko.pl

Model / Model	Numer katalo-gowy / Catalogue number	Optyka / Optics	Strumień świetlny / Luminous flux	Tryb / Mode	Autonomia / Autonomy	Test / Test	Stopień ochrony / Protection level	Moc / Power
LED ECO SO 125 SA 1H MT IP65	93675	SO	157 lm	SA (M)	1h	MT	IP65	3,5W
LED ECO SO 250 SA 1H MT IP65	93661	SO	314 lm	SA (M)	1h	MT	IP65	6W
LED ECO SO 125 SA 3H MT IP65	93667	SO	157 lm	SA (M)	3h	MT	IP65	4W
LED ECO SO 250 SA 3H MT IP65	93653	SO	314 lm	SA (M)	3h	MT	IP65	7W
LED ECO SC 125 SA 3H MT IP65	93799	SC	159 lm	SA (M)	3h	MT	IP65	4W
LED ECO SC 250 SA 3H MT IP65	93785	SC	286 lm	SA (M)	3h	MT	IP65	7W
LED SO 150 A 1H AT IP65	93547	SO	190 lm	A (NM)	1h	AT	IP65	3,5W
LED SO 150 SA 3H AT IP65	93508	SO	190 lm	SA (M)	3h	AT	IP65	5W
LED SO 250 SA 3H AT IP65	93520	SO	331 lm	SA (M)	3h	AT	IP65	7W
LED SOH 250 SA 3H AT IP65	93532	SOH	346 lm	SA (M)	3h	AT	IP65	9W
LED SO 350 SA 3H AT IP65	93525	SO	368 lm	SA (M)	3h	AT	IP65	8W
LED SOH 400 SA 2H AT IP65	93536	SOH	525 lm	SA (M)	2h	AT	IP65	10W
LED SO 650 SA 2H AT IP65	93527	SO	732 lm	SA (M)	2h	AT	IP65	12W
LED ECO SO 125 CB IP65	93665	SO	157 lm	-	-	-	IP 65	2,5W
LED ECO SO 250 CB IP65	93651	SO	314 lm	-	-	-	IP65	5W
LED SC 250 CB IP65	93700	SC	331 lm	-	-	-	IP65	5W

UWAGA: Zdjęcie poglądowe dla całej rodziny produktów.

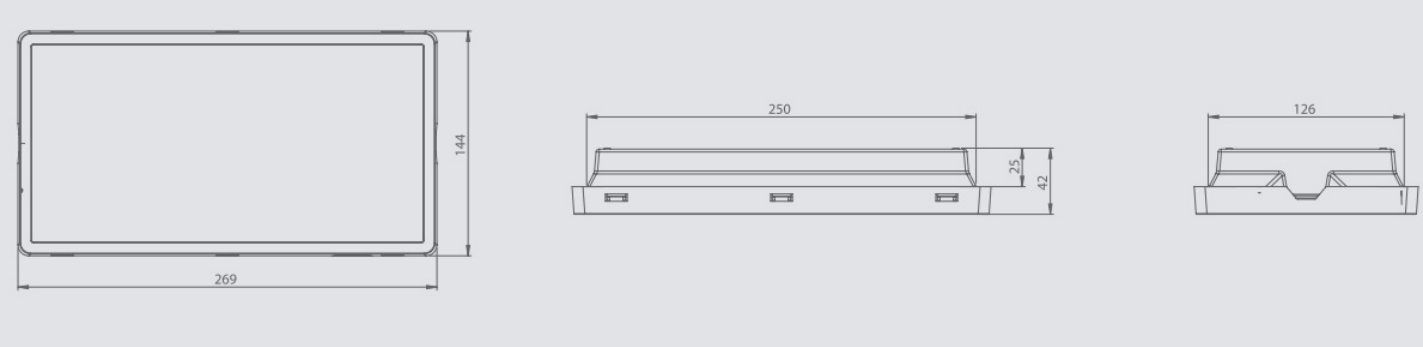

UWAGA: Zdjęcie poglądowe dla całej rodziny produktów.

info@elektriko.pl

UWAGA: Zdjęcie poglądowe dla całej rodziny produktów.

info@elektriko.pl