Oprawa Uliczna Led Jasper 30w 4000k 3500lm Ip66 Szara

Kod Elektriko: 98677 Kod Bemko: C82-JAS1-030DG-4K

UWAGA: Zdjęcie poglądowe dla całej rodziny produktów.

Dane techniczne:

- Napięcie zasilania **230VAC/50-60 Hz**
- Moc **30W**
- Strumień świetlny lampy [lm] **3500lm**
- Barwa światła **4000K**
- Kąt rozsyłu **110°-120°**
- Stopień szczelności IP65 **IP 66**
- Klasa ochronności **I**

Wysokiej jakości oprawa uliczno-parkingowa.

- stop aluminium, szkło hartowane

- diody LED z soczewkami

- radiator odprowadzający ciepło

- niezawody zasilacz

info@elektriko.pl

- możliwość regulacji kąta pochylenia

Trwałość L70B50: 50000h

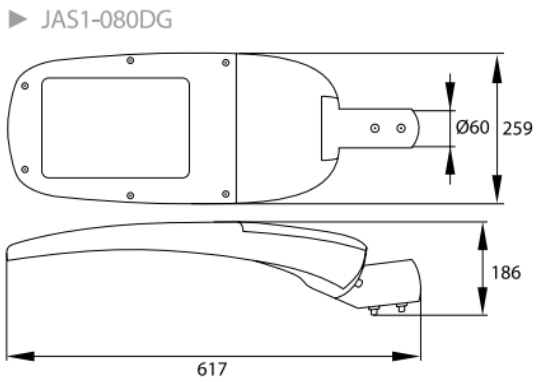

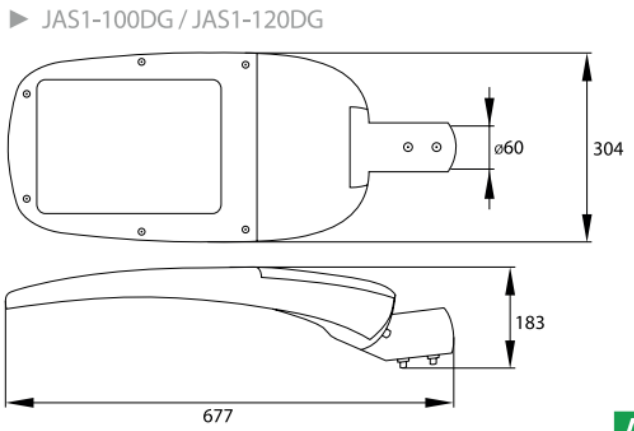

UWAGA: Zdjęcie poglądowe dla całej rodziny produktów.

info@elektriko.pl